MINIMESS® 1620

Manometer-Direktanschluss

Gerader Anschluss für ein Manometer am Prüfpunkt der Reihe 1620. Der innenliegende Dorn öffnet das Rückschlagventil der Messkupplung.

Technische Daten

Prüfpunktseite	M16 × 2
Manometerseite	G 1/4 oder G 1/2, innen
Gewindenorm	ISO 228-1
Max. Betriebsdruck	630 bar
Werkstoff	Automatenstahl 1.0718
Abdichtung	NBR-O-Ring

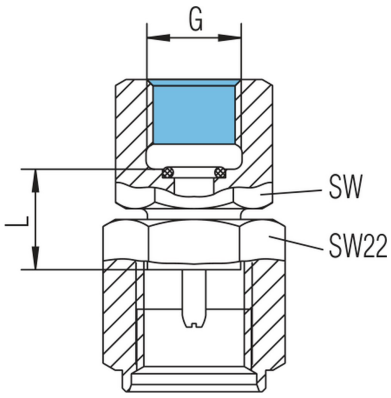

Schnittbild des geraden Anschlusses

Bestellvarianten

MM-1620-DA

MESSBO-Art.-Nr.	Innengewinde G	L (mm)	SW (mm)	Gewicht ca.
MM-2103-07-11.62N	G 1/4	14,5	19	81 g
MM-2103-07-12.62N	G 1/2	17	27	130 g

Ausführung des Manometeranschlusses

Das Gehäuse ist zink-nickel-beschichtet. Für den Manometeranschluss sind eine Dämpfungsdüse und ein Dichtring vorgesehen.

L und SW beziehen sich auf das jeweilige Manometergewinde. Die Schlüsselweite auf der Prüfpunktseite beträgt 22 mm.

MINIMESS® 1620

Manometer direkt oder am Schlauch

Auf der Prüfpunktseite sitzt das Innengewinde M16 × 2 für den passenden 1620-Testpunkt. Auf der anderen Seite sitzt das G-Innengewinde für das Manometer.

Direkt am Prüfpunkt

Testpunkt mit Außengewinde › Direktanschluss mit Betätigungsdorn › Manometer mit G-Außengewinde

Der Betätigungsdorn öffnet beim Kuppeln das Rückschlagventil des Testpunkts. Die Ausführungen G 1/4 und G 1/2 bezeichnen das Innengewinde auf der Manometerseite.

Entferntes Manometer

Testpunkt › Messschlauch › Zwischenadapter › Direktanschluss › Manometer

Schlauch und Direktanschluss besitzen an der Verbindungsstelle ein Innengewinde. Ein Zwischenadapter mit zwei Außenseiten dieser Reihe verbindet beide Teile. Der Katalogtyp 2146-01-00.00 kann angefragt werden.

Alternativ lässt sich ein Messschlauch mit passender Manometerarmatur verwenden.