MINIMESS® 1215

Messkupplung mit Rückschlagventil

Kompakter Prüfanschluss für die Druckmessung in Hydraulikanlagen. Das Rückschlagventil öffnet beim Kuppeln mit der passenden Gegenarmatur.

Technische Daten

Kupplungsseite	Hemmgewinde 12
Max. Betriebsdruck	400 oder 630 bar
Körper und Kappe	Automatenstahl 1.0718
Oberfläche	Zink-Nickel-Beschichtung
Dichtung	NBR
Betriebstemperatur	-25 bis +100 °C

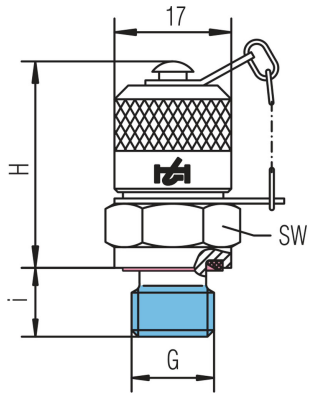

Maßzeichnung mit Metallkappe

Bestellvarianten

MM-1215-TP

MESSBO-Art.-Nr.	Einschraubgewinde	Form	p max.	H (mm)	i (mm)	SW mm	M (Nm)	ca. (g)
MM-2101-06-33.00N	M10 × 1	G	630	30	8,5	14	15	41
MM-2101-06-17.00N	G 1/8	F	400	30	8	14	20	50
MM-2101-06-18.00N	G 1/4	F	630	29	10	19	60	50
MM-2101-06-46.00N	1/8 NPTF	H	400	26	12	14	k. A.	42
MM-2101-06-47.00N	1/4 NPTF	H	630	26	15	14	k. A.	50
MM-2101-06-B5.00N	7/16-20 UNF	E	630	29	11	17	20	50
MM-2101-06-B6.00N	9/16-18 UNF	E	630	28	12	17	35	50

Maße und Einsatzbereich

p max. in bar. H = Bauhöhe, i = Gewindelänge, SW = Schlüsselweite und M = Anziehdrehmoment. Das Gewicht ist ein Richtwert.

Für mineralölbasierte Hydrauliköle. Kurzzeitig bis +120 °C.

Abdichtformen beim Einschrauben

Die Form beschreibt das Einschraubende am Anlagenport. Auf der Messseite sitzt die jeweilige MINIMESS-Kupplung. Die Skizzen zeigen das Dichtprinzip schematisch.

Form F



Profildichtring

Ein Profildichtring dichtet an der Stirnfläche des Anschlussports ab. Die angebotenen zylindrischen G-Gewinde G 1/8 und G 1/4 entsprechen bei dieser Form ISO 1179-2.

Form E

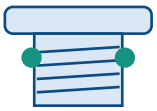

O-Ring am UNF-Port

Ein O-Ring dichtet im dafür ausgeführten Einschraubport ab. Für die hier angebotenen UNF-Ausführungen 7/16-20 und 9/16-18 gilt ISO 11926-2.

Form G



O-Ring am metrischen Port

Ein O-Ring dichtet im reihenspezifischen Einschraubport ab. Die angebotene Ausführung M10 × 1 benötigt die Einschraubgeometrie nach der Zeichnung für Form G.

Form H

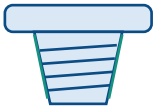

Selbstdichtendes Kegelgewinde

Das kegelige NPTF-Gewinde dichtet im passenden NPTF-Gegenanschluss über das Gewindeprofil. Diese Form gibt es hier in 1/8 NPTF und 1/4 NPTF.

Passendes Einschraubloch wählen

Gewinde und Abdichtform müssen zum Anschlussport passen. Prüfen Sie für die konkrete Ausführung auch Dichtwerkstoff, Medium und zulässigen Betriebsdruck.