KAPSELFEDERMANOMETER
TYP KP 120/ KPR 120

Nenngröße:	100 mm
Genauigkeitsklasse:	1,6 % vom Skalenendwert
Ausführung:	Bajonettringgehäuse aus Edelstahl
Messstoffberührende Teile:	Cu-Legierung
Zifferblatt:	Aluminium weiß, Schrift schwarz
Scheibe:	Instrumentenglas
Anschluss:	G 1/2, 1/2 NPT ...
Anschlusslage:	unten, hinten zentrisch (KPR 120)
Optionen:	- Rand hinten - Weitere Optionen auf Anfrage

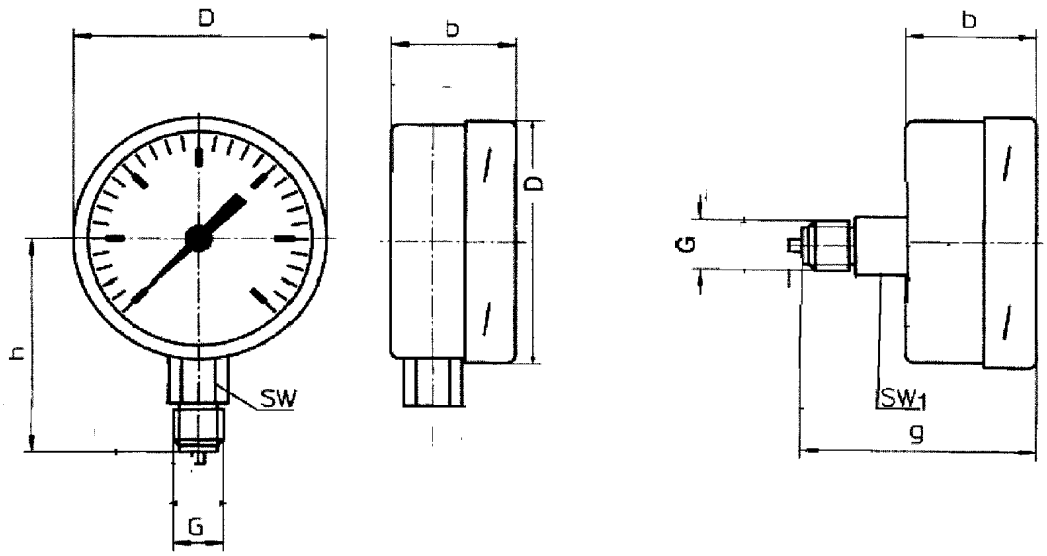

Ng	D	b	h	G	g	SW
100	100	49	83	1/2	94	27

Maße in mm

Technische Änderungen behalten wir uns vor.

Manometer Preiss EMPEO-KBM, Friedrich-Gauß-Str. 2, 53757 Sankt Augustin
Tel.: +49 2241-845230-0, Fax: +49 2241-845230-30, Email: info@empeo.de